CASTIGLIONE - COMUNE DI ANDRANO

Provincia di Lecce

"PROGRAMMA OPERATIVO NAZIONALE "*LEGALITÀ*"

"Progetti di miglioramento dell'accoglienza e del"integrazione/ inclusione dei migranti nelle strutture di seconda accoglienza ubicate nelle regioni meno sviluppate"

TITOLO PROGETTO: " FUCINA DELLE CULTURE"

Progetto di ristrutturazione ed ampliamento (inferiore al 20%) delle aule sociali

UBICAZIONE
Castiglione
Via Italia

.....
UFFICIO TECNICO

.....
TAVOLA 4
Particolari Costruttivi

IL SINDACO .....

Parti da demolire e costruire
(scala 1:100)

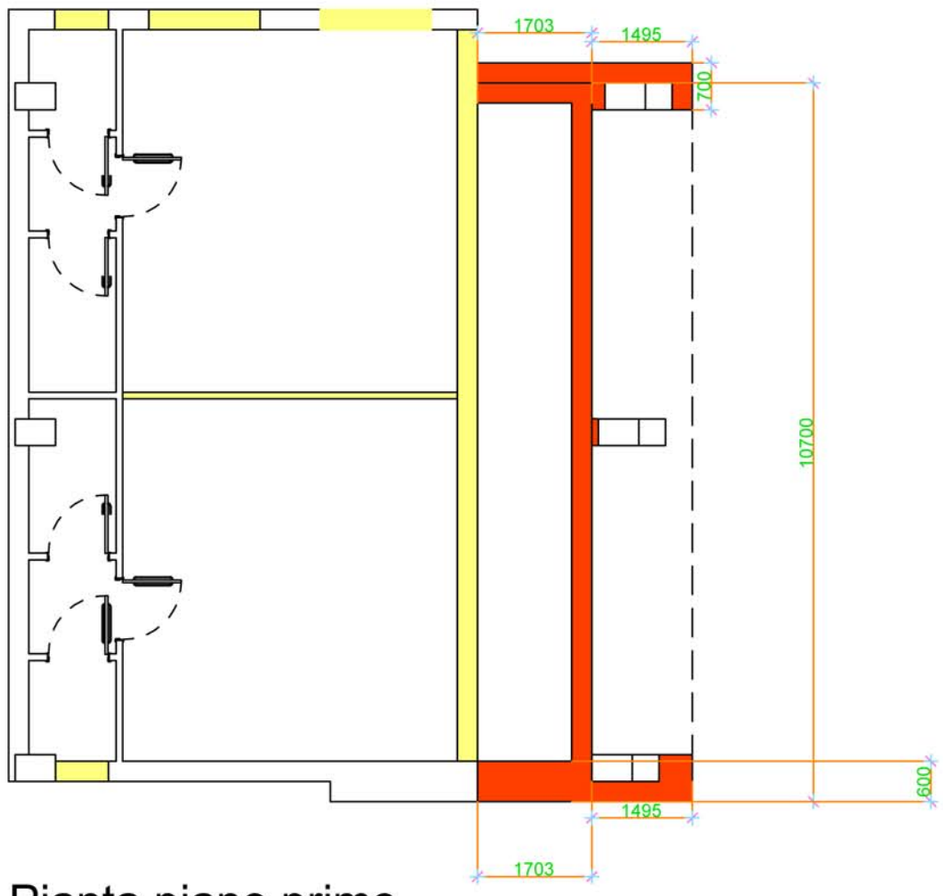

Pianta piano primo

LEGENDA SIMBOLI	
SIMBOLO	*CARATTERISTICHE*
	PARTI DA DEMOLIRE
	PARTI DA REALIZZARE

Particolare balaustra esterna
(scala 1:20)

Stato di Fatto

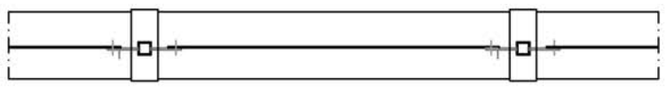

SEZIONE ORIZZONTALE BALAUSTRA

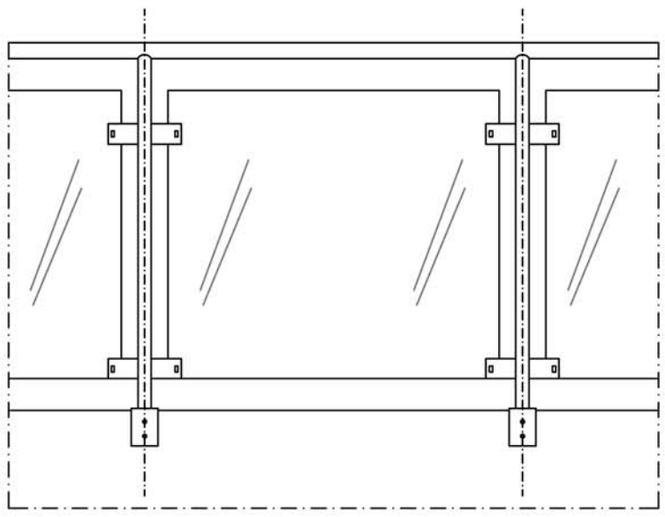

DETTAGLIO PROSPETTO BALAUSTRA

Progetto

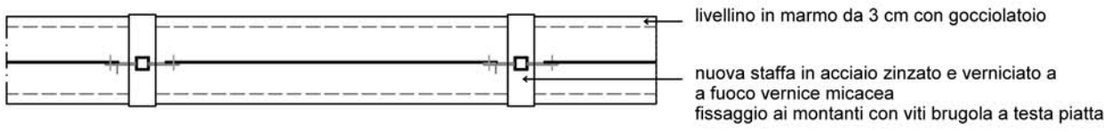

SEZIONE ORIZZONTALE BALAUSTRA

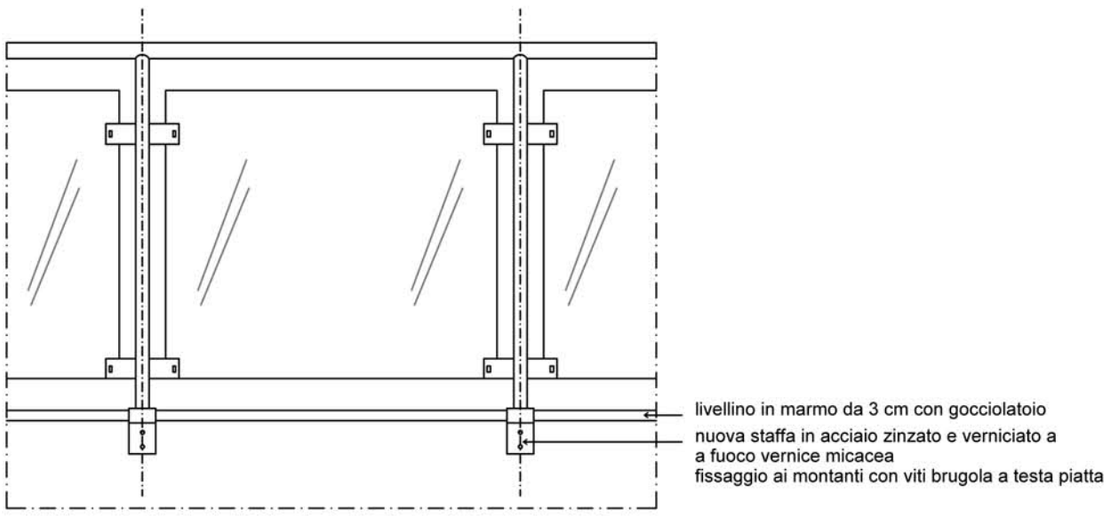

DETTAGLIO PROSPETTO BALAUSTRA